USERS MANUAL

РУКОВОДСТВО ПО ЭКСПЛУАТАЦИИ

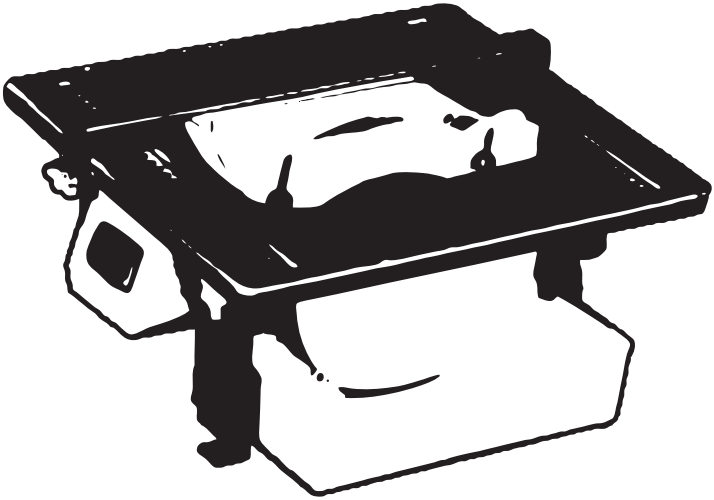

ELECTRIC TILE CUTTER
Электрический плиткорез

IMPORTANT
Read these instructions before use snd retain for future reference

ВНИМАНИЕ
Прочтите данное руководство перед эксплуатацией устройства и сохраните его для дальнейшего использования.

Арт. **96501**
96505

В данном руководстве рассмотрены правила эксплуатации и технического обслуживания электрического плиткореза DENZEL.
Пожалуйста, обратите особое внимание на предупреждающие надписи. Нарушение инструкции может привести к порче оборудования или травме.

ВАЖНО

Характеристики	Плиткорез DENZEL TC180 – 450	Плиткорез DENZEL TC180 – 600
Мощность, Вт	450	600
Частота вращения вала , об/мин	2 950	2 950
Максимальная глубина резания	35	35
Размеры диска, мм	∅180 x 2,2 x ∅22,2	∅180 x 2,2 x ∅22,2
Размеры рабочего стола, мм	330 x 360 мм	330 x 360
Угол наклона стола	0-45°	0-45°
Вес, кг	9	10

ПРАВИЛА ТЕХНИКИ БЕЗОПАСНОСТИ

В процессе использования электроинструментов необходимо соблюдать основные инструкции по безопасности, чтобы снизить риск возгорания, поражения током и несчастных случаев.

Прочитайте внимательно эту инструкцию перед эксплуатацией станка и сохраните ее:

1. На рабочем месте рекомендуется поддерживать чистоту и порядок. Загромождение рабочих поверхностей может привести к несчастному случаю.
2. Благоприятные условия для работы
Не рекомендуется работать под дождем.
Не рекомендуется работать со станком в местах с повышенной влажностью.
Рабочее место должно быть хорошо освещено.
Не используйте станок вблизи от источника газа и рядом с легковоспламеняющимися жидкостями.
3. Защита от удара электрическим током.
Избегайте любого контакта тела с поверхностями с заземлением (например: трубы, нагревательные приборы, печи или холодильники)
4. Не рекомендуется подпускать к месту эксплуатации станка детей.
Не позволяйте никому дотрагиваться до станка и до удлинителя. Не рекомендуется подпускать к рабочему месту посторонних лиц.
5. Неиспользуемые комплектующие следует убрать в сухое место, не доступное для детей.
6. Не превышайте технические возможности станка.
Работа станка будет эффективной и надежной, если вы будете использовать его в тех условиях, для которых он предназначен.
7. Подбирайте адаптированный инструмент.
Не используйте мелкий инструмент или комплектующие,

предназначенные для более мощных аппаратов. Используйте инструмент только для предусмотренных работ; например: не используйте циркулярную пилу, чтобы распилить ветви деревьев или бревна.
8. Одежда при работе на станке
Не следует работать в одежде с широкими рукавами, также рекомендуется перед началом эксплуатации снять все ювелирные изделия и другие предметы, в противном случае есть риск попадания изделий на диск станка, что может привести к несчастным случаям и к выходу станка из строя.
Для наружных работ рекомендуется носить обувь с протектором.
Длинные волосы перед началом эксплуатации рекомендуется убирать в специальную сетку для волос или в другой головной убор.
9. Применение средств индивидуальной защиты.
Если в процессе эксплуатации образуется большое количество пыли, рекомендуется надевать защитные очки респиратор.
10. Подключение устройств для сбора пыли.
По возможности подключите устройства для сбора пыли, убедитесь, что они собраны и работают корректно.
11. Будьте осторожны в обращении с кабелем.
Не выдергивайте кабель из сети. Рекомендуется избегать соприкосновения кабеля электропитания с предметами, имеющими большую температуру, а также с маслами и с заточенными изделиями.
12. Закрепление обрабатываемого изделия
Используйте фиксирующие устройства или тиски для закрепления изделия. Это надежнее, чем держать руками.
13. Примите правильную позицию
Постоянно сохраняйте правильную осанку и равновесие
14. Уход за станком
Для наилучшего функционирования и безопасности режущие детали должны быть заточены и содержаться в чистоте. Соблюдайте инструкции при смазке и замене комплектующих.
Рекомендуется регулярно проверять кабель для подключения станка к электросети на повреждения и в случае неисправности отдать станок в ремонтную мастерскую.
Рекомендуется проверять периодически состояние удлинителя и заменить его в случае повреждения.
Рукоятки плиткореза должны быть сухими и чистыми и свободные от масла и смазочных материалов.
15. Отключение аппарата
Выключите аппарат перед тем, как приступать к его обслуживанию или к замене комплектующих, таких как лезвия, фитили и фрезы.
16. Выньте ключи регулировки
Возьмите за правило проверять, что ключи регулировки сняты со станка

перед его запуском.
17. Избегайте несвоевременных пусков.
Перед включением убедитесь, что выключатель находится в позиции OFF (ВЫКЛ).
18. Используйте удлинитель, предназначенный для наружных работ. При работе на улице используйте удлинитель для наружных работ.
19. Будьте внимательны. Не работайте на станке, если вы устали.
20. Проверяйте исправность элементов
Каждый раз перед началом осмотрите станок и убедитесь, что он работает корректно и выполняет предусмотренные функции.
Убедитесь в исправности всех элементов, проверьте выравнивание и крепление подвижных элементов, правильность сборки и другие факторы, способные помешать корректной работе станка.
Поврежденный защитный кожух или любой другой элемент подлежат ремонту в авторизованной мастерской (при отсутствии других рекомендаций в инструкции по эксплуатации).
21. Не используйте станок, если выключатель не работает.
22. На станок рекомендуется устанавливать только те диски, которые соответствуют спецификации, приведенной в данной инструкции.
22. Ремонт в авторизованной мастерской
Станок отвечает специальным требованиям по технике безопасности. Ремонт должен производиться исключительно специалистами, использующими оригинальные запасные части, иначе использование станка может быть опасным.

ИНСТРУКЦИИ ПО БЕЗОПАСНОСТИ ДЛЯ ЭЛЕКТРИЧЕСКИХ ПЛИТКОРЕЗОВ

Внимание! Перед использованием убедитесь, что диски не сломаны и не повреждены.
Держите плитку, плотно прижав к направляющей.
Устанавливайте плитку к диску со стороны, противоположной направлению его вращения.
Не «нагружайте» диск, не прилагайте излишнего усилия на плитку.
Старайтесь соблюдать постоянную скорость.
Если диск заклинило, отключите станок от сети, чтобы не перегрелся двигатель.
ЧТОБЫ ИЗБЕГАТЬ ВОЗВРАТА ДЕТАЛИ (когда плитка с силой выталкивается в вашем направлении):
а) Диск должен быть в исправном состоянии.
б) Следите за тем, чтобы направляющая была параллельна диску.
в) **НЕ ОТПУСКАЙТЕ** плитку, пока она полностью не разрежется.
г) **НЕ ПЫТАЙТЕСЬ** разрезать плитку без прямого края, которым она устанавливается к направляющей.
Используйте толкатель для разреза мелких деталей.
НЕ НАПРАВЛЯЙТЕ плитку руками.
В процессе работы **СОХРАНЯЙТЕ** стабильную позицию, в случае скольжения вы рискуете получить травму.
СЛЕДИТЕ за тем, чтобы в зону работы диска не попадали части тела.
НЕ ДЕРЖИТЕ ту часть плитки, которая будет отрезана (отходы).
ВНИМАНИЕ! НЕ НАКЛОНЯЙТЕСЬ под диск или за него.
ВНИМАНИЕ! НЕ ПЫТАЙТЕСЬ разблокировать диск, не отключив станок от сети.
НЕ ПЫТАЙТЕСЬ резать другие материалы, станок предназначен для керамической плитки.
НЕ ИСПОЛЬЗУЙТЕ растворители для очистки пластиковых деталей, вы можете их повредить. Используйте мягкую влажную ткань.
Диски следует хранить в сухом, закрытом месте или на такой высоте, куда дети не могут получить доступа.
если вы не используете станок, отключите его от сети.
Для инструментов, подключаемых к водоснабжению, следуйте следующим инструкциям:
- используйте дифференциальный защитный выключатель, если он предусмотрен конструкцией;
- используйте трансформатор, если он предусмотрен, или другой механизм, соответствующий характеристикам, указанным в данной инструкции;
- для замены комплектующих электрических элементов или шнура питания обратитесь в авторизованную мастерскую;
- не подвергайте электрические элементы воздействию влаги и следите за тем, чтобы никто не приближался к рабочей зоне.

ПРИМЕНЕНИЕ

Электрический плиткорез предназначен для работы со следующими материалами: керамическая плитка, мрамор, шифера, гранита и других не абразивных и прочных материалов.

ЭЛЕМЕНТЫ КОНСТРУКЦИИ

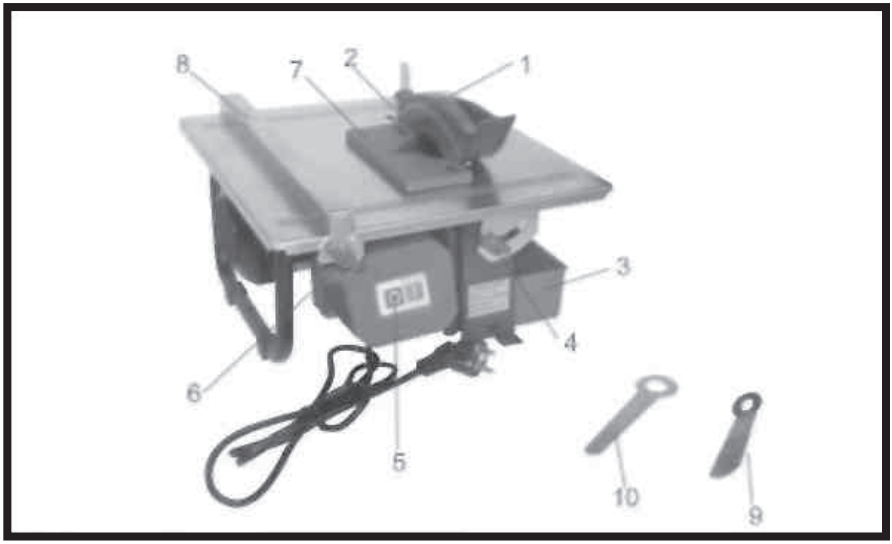

1. Защитный кожух
2. Диск
3. Резервуар для воды
4. Гайка для фиксации наклона стола
5. Выключатель Пуск / Остановка
6. Гайка фиксации направляющей
7. Рамка для резания под углом 45°
8. Направляющая
9. Блокировочный ключ
10. Ключ -шестигранник

СБОРКА И РЕГУЛИРОВКА

РАСПАКОВЫВАНИЕ: При распаковывании станка убедитесь, что он находится в хорошем состоянии и нет поврежденных деталей. В случае сомнений, не начинайте эксплуатацию станка и обратитесь к продавцу. Элементы упаковки (пластиковые пакеты, полистирол и т.п.) необходимо выбросить в специальные мусорные контейнеры. Не оставляйте их в месте, доступном для детей, это может представлять опасность для них.

СБОРКА: Станок устанавливается на твердой устойчивой поверхности. Убедитесь, что данная поверхность достаточно прочная и выдержит вес станка и обрабатываемой плитки в процессе работы.

ВНИМАНИЕ! Вдыхаемая пыль может представлять опасность. Носите защитную маску и хорошо проветривайте помещение, в котором вы работаете.

РЕГУЛИРОВКА НАПРАВЛЯЮЩЕЙ

1. Отвинтите винт фиксации направляющей (6) и произведите регулировку направляющей (8) таким образом, чтобы выровнять линию, начерченную на плитке, по отношению к диску, если плитка тщательно прижата к направляющей.
2. После регулировки направляющей, убедитесь, что она параллельна диску, измерив дистанцию по краям стола, начиная от «О».
3. Завинтите винт фиксации направляющей (6).

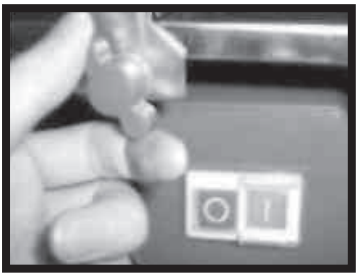

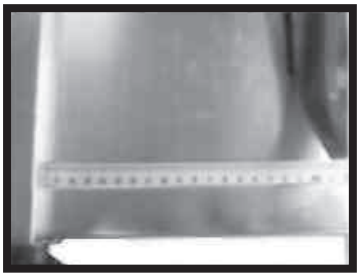

ЗАМЕНА ДИСКА

Отключите станок от сети, перед тем как осуществлять регулировку или менять диск

1. Снимите резервуар для воды, расположенный под станком, и убедитесь, что стол не наклонен.
2. Наклоните аппарат в левую сторону и снимите защитный кожух диска.
3. Заблокируйте внешний фланец при помощи блокировочного ключа(9), ослабьте гайку блокировки, поворачивая против часовой стрелки, и снимите ее.
4. Выньте внешний фланец диска и осторожно снимите диск.

ВНИМАНИЕ! При установке нового диска необходимо убедиться, что стрелки на диске, указывающие направление вращения совпадают со стрелками на защитном кожухе.

5. Завинтите гайку блокировки, окончательно заблокировав внешний фланец диска.

Примечание: Фланцы диска неодинаковые и их не следует менять. Внутренний фланец снабжен штифтами для фиксации диска, а на внешнем фланце предусмотрены отверстия под блокировочный ключ. Каждый фланец должен быть установлен таким образом, чтобы плоская поверхность находилась в контакте с диском.

5. Установите на место защитный кожух диска, верните аппарат в вертикальное положение и вставьте резервуар для воды.

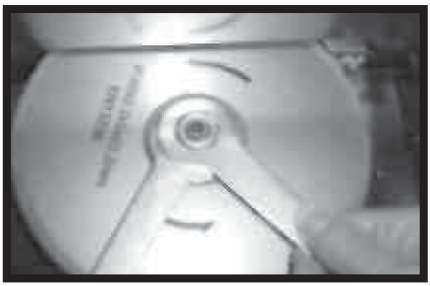

ЗАПОЛНЕНИЕ ВОДОЙ

Заполните резервуар на 2/3 холодной и чистой водой таким образом, чтобы защитный кожух был погружен в воду. Вода охлаждает и смачивает диск во время резки, а также помогает устранить пыль.

УСТАНОВКА ПЛИТКОРЕЗА НА РАБОЧЕЕ МЕСТО

1 Место для установки плиткореза должно быть ровным (стол или верстак).
2 Поместите аппарат на стол (верстак) и отметьте по отверстиям на основании плиткореза места для просверливания отверстий.
3 Просверлите отверстия в столе (верстаке), равное количеству отверстий в основании плиткореза.
4 Прикрутите аппарат к крышке стола (верстака).

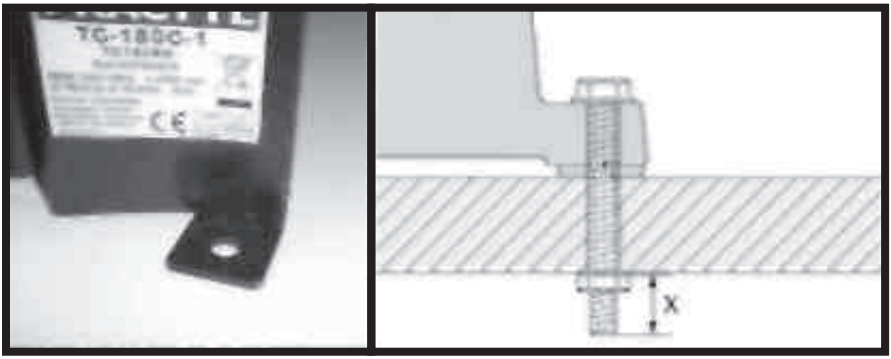

РАБОТА

ВНИМАНИЕ! Как и для всех электроинструментов, использование данного плиткореза может представлять опасность. Поэтому чтение, понимание и применение всех правил безопасности из главы 1 является необходимым. При эксплуатации тщательно соблюдайте на каждом этапе правила безопасности, указанные ниже. Несоблюдение правил эксплуатации может привести к повреждению аппарата и/или серьезным травмам, а также к аннулированию гарантии. Отключайте станок из сети перед тем, как производить регулировку или смену диска. Убедитесь, что все резьбовые соединения, винты, гайки хорошо завинчены, что диск находится в исправном состоянии и правильно установлен. **ВСЕГДА ЗАКРЫВАТЕ** защитную крышку диска перед пуском машины. Носите защитные очки.

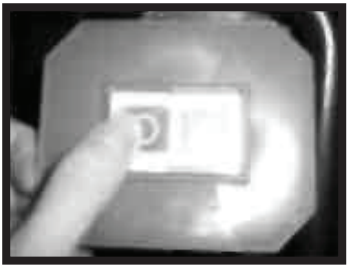

ВЫКЛЮЧАТЕЛЬ «ПУСК / ОСТАНОВКА»

На передней части машины расположен магнитный выключатель. Нажмите на кнопку «I», чтобы запустить аппарат, и на кнопку «O», чтобы его остановить. Перед тем как начать резку, дождитесь, пока диск наберет максимальные обороты.

ВНИМАНИЕ! До начала регулировки убедитесь, что машина выключена и вилка вынута из розетки.

РЕЗКА ПО ПРЯМОЙ

Для резки по прямой, параллельно бортику плитки, переместите направляющую при помощи двух линеек (расположены спереди и сзади стола) на желаемое расстояние от диска и заблокируйте ее при помощи рукоятки.

Для резки по прямой, непараллельной бортику плитки, необходимо начертить линию на плитке, которая будет служить визуальной направляющей.

РЕЗКА ПО КОСОЙ ПОД УГЛОМ 45 градусов

Для резки по косой под углом 45 градусов воспользуйтесь специальной рамкой и установите ее к направляющей. Ослабьте фиксирующие кнопки и переместите направляющую до требуемой позиции.

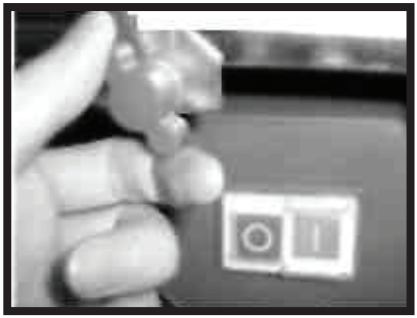

НАКЛОН СТОЛА (для резки граней)
Чтобы наклонить стол, ослабьте фиксирующие винты (4), расположенные спереди и сзади, и отрегулируйте наклон стола на нужный угол. Стол может наклоняться на угол от 0 до 45°. Заверните фиксирующие винты (4).
ВНИМАНИЕ! Убедитесь, что фиксирующие винты стола (4) хорошо завинчены, чтобы стол не качался в процессе работы.

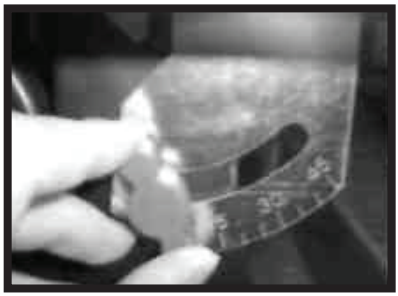

ВНИМАНИЕ!
1. **НЕ ПЫТАЙТЕСЬ** вынуть обрезки плитки до полной остановки диска.
2. Крепко прижимайте плитку к направляющей и к столу (держите основную часть плитки, а не отход).
3. Двигайте плитку аккуратно к вращающемуся диску. Крепко держите плитку, пока резка не будет закончена.
4. Регулярно проверяйте уровень воды в резервуаре, так как диск не должен работать всухую. Добавляйте воду и при необходимости заменяйте ее на новую, холодную и чистую.

ОБСЛУЖИВАНИЕ И ЗАМЕНА ДЕТАЛЕЙ

ОБСЛУЖИВАНИЕ
Выключите машину и выньте вилку из розетки. Снимите резервуар с водой и сливайте его после каждого использования. Сотрите пыль и уберите на столе. Проверяйте периодически все резьбовые соединения. Храните машину в сухом, чистом месте, не доступном для детей.

ЗАМЕНА ШНУРА ПИТАНИЯ
Проверяйте состояние шнура питания, в случае повреждения обратитесь к специалисту для замены.
Техническая характеристика шнура питания H05RN-F 3 x 0,75 mm2